# FRONTIER™ 5917RF

*Multi-Pro Centrífugas*

## *Centrífugas universales, potentes y versátiles, para prácticamente cualquier aplicación de laboratorio*

Frontier™ 5917RF es una centrífuga refrigerada de gran capacidad adecuada para una amplia variedad de aplicaciones rutinarias y de investigación en laboratorios clínicos, biotecnológicos e industriales.

El modelo FC5917RF tiene una capacidad de hasta 4 × 1000 ml y puede girar varios frascos, tubos y placas en un rotor de ángulo fijo u oscilante. Está disponible tanto en modelos de suelo como de sobresuelo, ofrece un rendimiento de alta velocidad con el máximo volumen, identificación automática del rotor y características de seguridad que proporcionan ventajas ergonómicas y de ahorro de espacio.

### *Características únicas:*

- Gracias a su potente motor, el modelo FC5917RF ofrece resultados de separación precisos que alcanzan valores de hasta 16 010 rpm y 26 361 de fuerza G. Se puede configurar para adaptarse a las necesidades del flujo de trabajo utilizando una selección de rotores y accesorios.
- El diseño intuitivo de las centrífugas y los accesorios permite acceder fácilmente a los ajustes de los parámetros y ofrece flexibilidad para cambiar los parámetros durante la operación sin necesidad de detener la máquina. Entre sus características se incluyen el reconocimiento automático de rotores y la pantalla LCD retroiluminada.
- El rendimiento de estas centrífugas se basa en un diseño alemán y unos componentes de alta calidad para un uso fiable. Fabricadas con acero inoxidable resistente a las sustancias químicas para garantizar su durabilidad durante su uso en el laboratorio.
- La serie Frontier™ 5000 cuenta con una serie de funciones de seguridad, como la protección automática contra sobrevelocidad, detección de desequilibrio y sistema de autodiagnóstico para garantizar un uso fiable y la seguridad del operario.

Internacional group s.a.s Avanza
EQUIPOS Y CONSUMIBLES PARA LABORATORIO
OHAUS

# FRONTIER™ 5917RF *Multi-Pro Centrífugas*

## Máxima flexibilidad de aplicación en un diseño compacto

- El modelo FC5917RF está disponible en dos versiones: como unidad de suelo o como unidad de sobresuelo, lo que maximiza el espacio de laboratorio y el almacenamiento
- Gracias a su altura con diseño ergonómico, se ha optimizado el área de trabajo, lo que permite una carga y descarga sencillas de las muestras
- Las ruedas integradas facilitan su desplazamiento, lo que le confiere aún más flexibilidad
- 6 configuraciones de rotor para una amplia variedad de aplicaciones y flujos de trabajo. Desde muestras de alto rendimiento hasta la separación de células y sangre
- Ofrece una capacidad de hasta 4 × 1000 ml con posibilidad de girar hasta 192 tubos de sangre o 96 tubos cónicos de 15 ml y 40 tubos cónicos de 50 ml

## Diseño intuitivo para un funcionamiento sencillo

- La identificación automática de rotores hace que el cambio entre aplicaciones sea muy sencillo
- Funcionamiento sencillo con una sola mano gracias a la combinación de tecla de selección / mando giratorio, incluso con los guantes puestos
- La pantalla LCD retroiluminada, intuitiva y fácil de usar, muestra los ajustes de centrifugado y los parámetros en tiempo real en una sola interfaz
- Guarda hasta 99 ciclos para facilitar su recuperación, incluidos los ajustes de parámetros y los tipos de rotor

## Un diseño sólido que garantiza la fiabilidad

- El motor de inducción, que no necesita mantenimiento, produce una fuerza G máxima de 26 361 × g
- Programa de enfriamiento previo para alcanzar de forma rápida la temperatura deseada
- La cámara del rotor de acero inoxidable resistente a los productos químicos y a la corrosión garantiza la limpieza en entornos de laboratorio
- Programa de autodiagnóstico para registrar el historial de uso y errores, un mantenimiento sencillo y minimizar el tiempo de inactividad

## Funciones de seguridad para aumentar la seguridad

- Protección contra sobrevelocidad, inmediatamente después de la inserción del rotor
- Detección activa de desequilibrios con tolerancias individuales de desequilibrio establecidas para cada rotor
- Sistema motorizado de bloqueo de la tapa para proteger a los operarios de cualquier accidente
- Rotores sellados y con certificación TÜV para proteger a los operarios contra aerosoles perjudiciales

# FRONTIER™ FC5917RF *Multi-Pro Accesorios*

| | |
|---|---|
| **Código** | **83041512** |
| **Descripción** | **Rotor, oscilante, 4×1000 ml ID Precint** |
| **Compatible con** | **FC5917RF** |
| **Velocidad máx.** | 4 600 rpm |
| **RCF máx.** | 5 204×g |

**Accesorios**

| Código | Descripción | Vol. / tubo | Diámetro | Tipo de tubos | N.° de tubos / rotor |
|---|---|---|---|---|---|
| **Cubeta redonda (con certificación TÜV) y accesorios** | | | | | |
| 83041513 | Cangilón, 1×1000 ml, sin tapa, 2 / paq. | 1000 ml | 98 mm | Fondo plano | 4 |
| 30553122* | Conjunto de tapa para cangilón redondo, 2 / paq. | - | - | - | - |
| 30553123 | Junta tórica para cangilón redondo, 10 / paq. | - | - | - | - |
| 83041514 | Gradilla, 1×500 ml D69,5 mm FB 2 / paq. | 500 ml | 69,6 mm | Fondo plano | 4 |
| 30553124 | Gradilla, 1×500 ml D97 mm FA 2 / paq. | 500 ml | 97 mm | Fondo cónico Corning® | 4 |
| 30553125 | Gradilla, 1×250 ml D62 mm FB 2 / paq. V1 | 250 ml | 62 mm | Fondo plano | 4 |
| 83041515 | Gradilla, 1×250 ml D60 mm FA 2 / paq. | 250 ml | 60 mm | Fondo cónico | 4 |
| 30553126 | Gradilla, 1×175/225 ml D61 mm FA 2 / paq. | 175/225 ml | 61 mm | Fondo cónico Corning® | 4 |
| 30553127 | Gradilla, 3×100 ml D41 mm RB 2 / paq. | 100 ml | 41 mm | Fondo redondo | 12 |
| 30553131 | Gradilla, 7×50 ml D29 mm RB 2 / paq. | 50 ml | 29 mm | Fondo redondo | 28 |
| 30553128 | Gradilla, 5×50 ml D29 mm FA 2 / paq. | 50 ml | 29 mm | Fondo cónico | 20 |
| 30553129 | Gradilla, 5×50 ml D29 mm Rim 2 / paq. | 50 ml | 29 mm | Cónico con borde | 20 |
| 30553132 | Gradilla, 8×30 ml D26 mm RB 2 / paq. | 30 ml | 26 mm | Fondo redondo | 24 |
| 30553135 | Gradilla, 18×15 ml D17 mm RB 2 / paq. | 15 ml | 17 mm | Fondo redondo | 72 |
| 83041516 | Gradilla, 12×15 ml D17 mm FA 2 / paq. | 15 ml | 17 mm | Fondo cónico | 48 |
| 30553136 | Gradilla, 21×10 ml D16 mm RB 2 / paq. | 10 ml | 16 mm | Fondo redondo | 84 |
| 83041517 | Gradilla, 35×5-7 ml D13 mm RB 2 / paq. | 5-7 ml | 13 mm | Fondo redondo | 140 |
| 30553140 | Gradilla, 18×4/10 ml D16 mm Vac/Sar 2 / paq. | 4-10 ml | 16 mm | Vacutainer® / Sarstedt® | 72 |
| 30553139 | Gradilla, 27×1,8/7 ml D13 mm Vac/Sar 2 / paq. | 1,8-7 ml | 13 mm | Vacutainer® / Sarstedt® | 108 |
| 30559377 | Gradilla, 38×1,1/1,4 ml D8 mm Sar 2 / paq. | 1,1-1,4 ml | 8 mm | Vacutainer® / Sarstedt® | 152 |
| 83041040 | Gradilla, 24×1,5/2,0 ml D11 mm 2 / paq. | 1,5-2,0 ml | 11 mm | Microtubo | 96 |
| **Cubeta rectangular y accesorios** | | | | | |
| 83041518 | Cangilón, 1×500 ml o 7×MTP, sin tapa, 2 / paq. | - | - | MTP | 28 |
| 83041519 | Soporte de ayuda para remover cangilón 83041518 2 / paq. | - | - | - | - |
| 83041482 | Gradilla, 1×500 ml D98 mm FB 2 / paq. | 500 ml | 98 mm | Fondo plano | 4 |
| 30553124▲ | Gradilla, 1×500 ml D97 mm FA 2 / paq. | 500 ml | 97 mm | Fondo cónico Corning® | 4 |
| 83041483 | Gradilla, 2×250/290 ml D61 mm FB 2 / paq. | 250-290 ml | 61 mm | Fondo plano | 8 |
| 83041484▲▲ | Gradilla, 1×175/225 ml D61 mm FA 4 / paq. | 175-225 ml | 61 mm | Fondo cónico | 4 |
| 83041485 | Gradilla, 3×100 ml D40 mm 2 / paq. | 100 ml | 40 mm | Fondo redondo | 12 |
| 83041486 | Gradilla, 10×50 ml D29 mm RB 2 / paq. | 50 ml | 29 mm | Fondo redondo | 40 |
| 83041487 | Gradilla, 10×50 ml D29 mm FA 2 / paq. | 50 ml | 29 mm | Fondo cónico | 40 |
| 83041488 | Gradilla, 24×15 ml D17 mm FA 2 / paq. | 15 ml | 17 mm | Fondo cónico | 96 |
| 83041489 | Gradilla, 24×5 ml D17 mm FA 2 / paq. | 5 ml | 16 mm | Fondo cónico | 96 |
| 83041490 | Gradilla, 38×5,5-12 ml D16 mm Vac/Sar 2 / paq. | 5,5-12 ml | 16 mm | Vacutainer® / Sarstedt® | 152 |
| 83041491 | Gradilla, 48×2,6-8 ml D13 mm Vac/Sar 2 / paq. | 2,6-8 ml | 13 mm | Vacutainer® / Sarstedt® | 192 |

▲30553124 solo se puede utilizarcon 83041482
▲▲83041484 solo se puede utilizar con 83041483
* Certificado BIOSEAL: cuando se utiliza el conjunto de tapa (con 1 junta tórica) en el rotor, los cangilones son sellados hermeticamente. La junta tórica se tiene que cambiar una vez que está usurado

# Accesorios Multi-Pro

## *Paquetes para la cubeta redonda*

### *Paquete de cultivos celulares*

| Código | Descripción | | |
|---|---|---|---|
| 83041492 | Paquete de cultivo celular para cubeta de 1 000 ml (certificación BIOSEALS) | | |
| **Productos incluidos en el paquete** | | | |
| **Código** | **Descripción** | **Cantidad** | **N.° de tubos** |
| 83041512 | Rotor, oscilante, 4×1 000 ml ID Precint | 1 | - |
| 83041513 | Cangilón, 1×1000 ml, sin tapa, 2/paq. | 2 | - |
| 30553122 | Conjunto de tapa para cangilón redondo, 2/paq. | 2 | - |
| 30553128 | Gradilla, 5×50 ml D29mm FA 2/paq. | 2 | 20 |
| 83041516 | Gradilla, 12×15 ml D17mm FA 2/paq. | 2 | 48 |

### *Paquete de tubos de sangre*

| Código | Descripción | | |
|---|---|---|---|
| 83041493 | Paquete de tubos de sangre para cubeta de 1 000 ml (certificación BIOSEALS) | | |
| **Productos incluidos en el paquete** | | | |
| **Código** | **Descripción** | **Cantidad** | **N.° de tubos** |
| 83041512 | Rotor, oscilante, 4×1 000 ml ID Precint | 1 | - |
| 83041513 | Cangilón, 1×1 000 ml, sin tapa, 2/paq. | 2 | - |
| 30553122 | Conjunto de tapa para cangilón redondo, 2/paq. | 2 | - |
| 30553139 | Gradilla, 27×1,8/7 ml D13mm Vac/Sar 2/paq. | 2 | 108 |
| 30553140 | Gradilla, 18×4/10 ml D16mm Vac/Sar 2/paq. | 2 | 216 |

## *Paquetes para la cubeta rectangular*

### *Paquete de cultivo celular de alta capacidad*

| Código | Descripción | | |
|---|---|---|---|
| 83041494 | Paquete de cultivo celular para cubeta de 500 ml | | |
| **Productos incluidos en el paquete** | | | |
| **Código** | **Descripción** | **Cantidad** | **N.° de tubos** |
| 83041512 | Rotor, oscilante, 4×1 000 ml ID Precint | 1 | - |
| 83041518 | Cangilón, 1×500 ml o 7×MTP, sin tapa, 2/paq. | 2 | - |
| 83041487 | Gradilla, 10×50 ml D29mm FA 2/paq. | 2 | 40 |
| 83041488 | Gradilla, 24×15 ml D17mm FA 2/paq. | 2 | 96 |

### *Paquete de tubos de sangre de alta capacidad*

| Código | Descripción | | |
|---|---|---|---|
| 83041495 | Paquete de tubos de sangre para cubeta de 500 ml | | |
| **Productos incluidos en el paquete** | | | |
| **Código** | **Descripción** | **Cantidad** | **N.° de tubos** |
| 83041512 | Rotor, oscilante, 4×1 000 ml ID Precint | 1 | - |
| 83041518 | Cangilón, 1×500 ml o 7×MTP, sin tapa, 2/paq. | 2 | - |
| 83041491 | Gradilla, 48×2,6-8 ml D13mm Vac/Sar 2/paq. | 2 | 192 |
| 83041490 | Gradilla, 38×5,5-12 ml D16mm Vac/Sar 2/paq. | 2 | 152 |

# FRONTIER™ FC5917RF *Multi-Pro Accesorios*

| | |
|---|---|
| **Código** | **30553085** |
| **Descripción** | **Rotor, oscilante, 4×750 ml ID Precint** |
| **Compatible con** | **FC5917RF** |
| **Velocidad máx.** | 4 500 rpm |
| **RCF máx.** | 4 346×g |

**Accesorios**

| Código | Descripción | Vol. / tubo | Diámetro | Tipo de tubos | N.° de tubos / rotor |
|---|---|---|---|---|---|
| **Cubeta para MTP (con certificación TÜV) y accesorios** | | | | | |
| 30553104 | Cangilón, 3×MTP 2 / paq. V1 | - | - | MTP | 12 |
| 30553105 | Soporte de ayuda para remover cangilón 30553104, 2 / paq. | - | - | - | - |
| 30553117* | Conjunto de tapa para cangilón 30553104, 2 / paq. | - | - | - | - |
| 30553118 | Junta tórica para cangilón 30553104, 2 / paq. | - | - | - | - |
| **Cubeta para MTP (sin certificación TÜV)** | | | | | |
| 30553119 | Cangilón, 3×MTP 2 / paq. V2 | - | - | MTP | 12 |
| **Cubeta redonda y accesorios** | | | | | |
| 30602502 | Cangilón, 1×750 ml D98 mm FB 2 / paq. | 500 ml | 98 mm | Fondo plano | 4 |
| 30553122* | Conjunto de tapa para cangilón redondo, 2 / paq. | - | - | - | - |
| 30553123 | Junta tórica para cangilón, 10 / paq. | - | - | - | - |
| 30553124 | Gradilla, 1×500 ml D97 mm FA 2 / paq. | 500 ml | 97 mm | Fondo cónico Corning® | 4 |
| 30553125 | Gradilla, 1×250 ml D62 mm FB 2 / paq. V1 | 250 ml | 62 mm | Fondo plano | 4 |
| 30772866 | Gradilla, 1×250 ml D60 mm FA 2 / paq. | 250 ml | 60 mm | Fondo cónico | 4 |
| 30553126 | Gradilla, 1×175/225 ml D61 mm FA 2 / paq. | 175/225 ml | 61 mm | Fondo cónico | 4 |
| 30553127 | Gradilla, 3×100 ml D41 mm RB 2 / paq. | 100 ml | 41 mm | Fondo redondo | 12 |
| 30553128 | Gradilla, 5×50 ml D29 mm FA 2 / paq. | 50 ml | 29 mm | Fondo cónico | 20 |
| 30553129 | Gradilla, 5×50 ml D29 mm Rim 2 / paq. | 50 ml | 29 mm | Cónico con borde | 20 |
| 30553130 | Gradilla, 7×50 ml D29 mm FA 2 / paq. | 50 ml | 29 mm | Fondo cónico | 28 |
| 30553131 | Gradilla, 7×50 ml D29 mm RB 2 / paq. | 50 ml | 29 mm | Fondo redondo | 28 |
| 30553132 | Gradilla, 8×30 ml D26 mm RB 2 / paq. | 30 ml | 26 mm | Fondo redondo | 32 |
| 83041032▲ | Adaptador, 1×25 ml D29 mm FA 2 / paq. | 25 ml | 29 mm | Fondo cónico | 6 |
| 30553133 | Gradilla, 14×15 ml D17 mm FA 2 / paq. | 15 ml | 17 mm | Fondo cónico | 56 |
| 30553134 | Gradilla, 17×15 ml D17 mm FA 2 / paq. | 15 ml | 17 mm | Fondo cónico | 68 |
| 30553135 | Gradilla, 18×15 ml D17 mm RB 2 / paq. | 15 mm | 17 mm | Fondo redondo | 72 |
| 30553136 | Gradilla, 21×10 ml D16 mm RB 2 / paq. | 10 ml | 16 mm | Fondo redondo | 84 |
| 30553138 | Gradilla, 32×7 ml D13 mm RB 2 / paq. | 7 ml | 13 mm | Fondo redondo | 128 |
| 30553139 | Gradilla, 27×1,8-7 ml D13 mm Vac/Sar 2 / paq. | 1,8-7 ml | 13 mm | Vacutainer® / Sarstedt® | 108 |
| 30553140 | Gradilla, 18×4-10 ml D16 mm Vac/Sar 2 / paq. | 4-10 ml | 16 mm | Vacutainer® / Sarstedt® | 72 |
| 30559377 | Gradilla, 38×1,1-1,4 ml D8 mm Sar 2 / paq. | 1,1-1,4 ml | 8 mm | Sarstedt® | 152 |
| 83041040 | Gradilla, 24×1,5/2,0 ml D11 mm 2 / paq. | 1,5/2,0 ml | 11 mm | Microtubo | 96 |

▲Compatible solo con gradilla 30553128, 30553130
* Certificado BIOSEAL: cuando se utiliza el conjunto de tapa (con 1 junta tórica) en el rotor, los cangilones son sellados hermeticamente. La junta tórica se tiene que cambiar una vez que está usurado

| | |
|---|---|
| **Código** | **30553086** |
| **Descripción** | **Rotor, ángulo, 4×500 ml ID** |
| **Compatible con** | **FC5917RF** |
| **Velocidad máx.** | 8 000 rpm |
| **RCF máx.** | 10 374×g |

**Accesorios**

| Código | Descripción | Vol. / tubo | Diámetro | Tipo de tubos | N.° de tubos / rotor |
|---|---|---|---|---|---|
| Sin adaptador | Rotor, ángulo, 4×500 ml ID | 500 ml | 96 mm | Fondo redondo / Fondo cónico | 4 |
| 30559416 | Adaptador, 1×250 ml D60,5 mm FA 2 / paq. | 250 ml | 60,5 mm | Fondo cónico | 4 |
| 30564850 | Adaptador, 1×250 ml D61,5 mm FB 2 / paq. | 250 ml | 61,5 mm | Fondo plano | 4 |
| 30559417 | Adaptador, 1×175/225 ml D61,5 mm FA 2 / paq. | 175/225 ml | 61,5 mm | Fondo cónico | 4 |
| 30559419 | Adaptador, 1×50 ml D29,5 mm FA 2 / paq. | 50 ml | 29,5 mm | Fondo cónico | 4 |
| 30559420 | Adaptador, 3×50 ml D29 mm RB 2 / paq. | 50 ml | 29 mm | Fondo redondo | 12 |
| 30559421 | Adaptador, 4×30 ml D25,5 mm RB 2 / paq. | 30 ml | 25,5 mm | Fondo redondo | 16 |
| 30559422 | Adaptador, 6×15 ml D17 mm FA 2 / paq. | 15 ml | 17 mm | Fondo cónico | 24 |

# FRONTIER™ FC5917RF *Multi-Pro Accesorios*

| | |
|---|---|
| **Código** | **30314821** |
| **Descripción** | **Rotor, ángulo, 6×250 ml FB ID** |
| **Compatible con** | **FC5917RF** |
| **Velocidad máx.** | 8000 rpm |
| **RCF máx.** | 10016×g |

**Accesorios**

| Código | Descripción | Vol. / tubo | Diámetro | Tipo de tubos | N.° de tubos / rotor |
|---|---|---|---|---|---|
| Sin adaptador | Rotor, ángulo, 6×250 ml FB ID | 250 ml | 62 mm | Fondo plano | 6 |
| 30559414 | Adaptador, 1×175/225 ml D61 mm FA 2 / paq. | 175/225 ml | 61 mm | Fondo cónico | 6 |
| 30304373 | Adaptador, 1×50 ml D29 mm RB 2 / paq. | 50 ml | 29 mm | Fondo redondo | 6 |
| 30304374 | Adaptador, 1×50 ml D30 mm FA 2 / paq. | 50 ml | 30 mm | Fondo cónico | 6 |
| 30304372 | Adaptador, 2×30 ml D26 mm RB 2 / paq. | 30 ml | 26 mm | Fondo redondo | 12 |
| 83041032▲ | Adaptador, 1×25 ml D29 mm FA 2 / paq. | 25 ml | 29 mm | Fondo cónico | 6 |
| 30304371 | Adaptador, 4×15 ml D17 mm FA 2 / paq. | 15 ml | 17 mm | Fondo cónico | 24 |
| 30304370 | Adaptador, 5×10 ml D16 mm RB 2 / paq. | 10 ml | 16 mm | Fondo redondo | 30 |
| 30304369 | Adaptador, 8×1,5/2,0 ml D11 mm 2 / paq. | 1,5/2,0 ml | 11 mm | Microtubo | 48 |
| 30559412 | Adaptador, 15×1,5/2,0 ml D11 mm MTB 2 / paq. | 1,5/2,0 ml | 11 mm | Microtubo | 90 |

▲Compatible solo con adaptador 30304374

| | |
|---|---|
| **Código** | **30314827** |
| **Descripción** | **Rotor, ángulo, 4×85 ml RB ID Hi** |
| **Compatible con** | **FC5917RF** |
| **Velocidad máx.** | 16010 rpm |
| **RCF máx.** | 26361×g |

**Accesorios**

| Código | Descripción | Vol. / tubo | Diámetro | Tipo de tubos | N.° de tubos / rotor |
|---|---|---|---|---|---|
| Sin adaptador | Rotor, ángulo, 4×85 ml RB ID Hi | 85 ml | 38 mm | Fondo redondo | 4 |
| 30314895 | Adaptador, 1×50 ml D29 mm RB 2 / paq. V1 | 50 ml | 29 mm | Fondo redondo | 4 |
| 30314896* | Adaptador, 1×50 ml D29 mm FA 2 / paq. | 50 ml | 29 mm | Fondo cónico | 4 |
| 30314894 | Adaptador, 1×30 ml D25 mm RB 2 / paq. | 30 ml | 25 mm | Fondo redondo | 4 |
| 30314899 | Adaptador, 1×16 ml D18 mm RB 2 / paq. | 16 ml | 18 mm | Fondo redondo | 4 |
| 30314897* | Adaptador, 1×15 ml D17 mm FA 2 / paq. | 15 ml | 17 mm | Fondo cónico | 4 |
| 30314898 | Adaptador, 2×15 ml D17 mm RB 2 / paq. | 15 ml | 17 mm | Fondo redondo | 8 |
| 30314893 | Adaptador, 1×15 ml D17 mm RB 2 / paq. | 15 ml | 17 mm | Fondo redondo | 4 |

*Solo sin tapa del rotor

| | |
|---|---|
| **Código** | **30314829** |
| **Descripción** | **Rotor, ángulo, 10×50 ml FA ID** |
| **Compatible con** | **FC5917RF** |
| **Velocidad máx.** | 10500 rpm |
| **RCF máx.** | 16022×g |

**Accesorios**

| Código | Descripción | Vol. / tubo | Diámetro | Tipo de tubos | N.° de tubos / rotor |
|---|---|---|---|---|---|
| Sin adaptador | Rotor, ángulo, 10×50 ml FA ID | 50 ml | 29 mm | Fondo cónico | 10 |
| 83041032 | Adaptador, 1×25 ml D29 mm FA 2 / paq. | 25 ml | 29 mm | Fondo cónico | 10 |
| 30472300 | Adaptador, 1×15 ml D17 mm RB 2 / paq. V1 | 15 ml | 17 mm | Fondo redondo | 10 |
| 30472307 | Adaptador, 1×15 ml D17 mm FA 2 / paq. V1 | 15 ml | 17 mm | Fondo cónico | 10 |
| 30130889▲ | Adaptador, 1×7 ml D13 mm RB/Vac/Sar 2 / paq. | 7 ml | 13 mm | Fondo redondo / Vacutainer® / Sarstedt® | 10 |
| 30130890▲ | Adaptador, 1×5 ml D13 mm RB/Vac/Sar 2 / paq. | 5 ml | 13 mm | Fondo redondo / Vacutainer® / Sarstedt® | 10 |
| 30130886▲ | Adaptador, 1×1,5/2,0 ml D11 mm 6 / paq. | 1,5/2,0 ml | 11 mm | Microtubo | 10 |

▲Compatible solo con adaptador 30472300, 30472307

# FRONTIER™ FC5917RF *Multi-Pro Centrífugas*

| Modelo | FC5917RF | FC5917RF Short |
|---|---|---|
| **Rango de velocidad** | 200 rpm – 16 010 rpm; incrementos de 10 rpm | |
| **RCF máx.** | 26 361 × g; incrementos de 10 × g | |
| **Capacidad máxima (rotor oscilante)** | 4 × 1 000 ml | |
| **Capacidad máxima (rotor ángulo)** | 6 × 250 ml | |
| **Rango de temperatura** | -20° a 40°C; incrementos de 1°C | |
| **Tiempo de funcionamiento** | Spin rápido, de 10 s a 99 h, 59 min y 59 s, o continuo | |
| **Nivel de ruido** | ≤ 63+2 dB(A) | |
| **Niveles de aceleración/desaceleración** | 10 / 10 | |
| **Densidad admisible a velocidad máxima** | 1,2 g/ml | |
| **Energía cinética permitida** | 70412 Nm | |
| **Corriente AC** | 230 V ~ 50/60 Hz | |
| **Fluctuación de voltaje** | ± 10 % | |
| **Consumo de corriente** | 13 A | |
| **Consumo de energía** | 2,3 kW | |
| **Dimensiones (an. × prof. × al.)** | 620 × 690 × 980 mm | 620 × 690 × 700 mm |
| **Peso neto (con rotor)** | 190 kg | 157 kg |
| **Dimensiones del paquete (an. × prof. × al.)** | 400 × 660 × 520 mm | 930 × 780 × 930 mm |
| **Peso del paquete (con rotor)** | 225 kg | 183 kg |
| **Environment** | Solo para uso en interior | |

## Otras características y equipamientos estándar

Diez niveles de aceleración y diez niveles de desaceleración, preselección del tiempo de funcionamiento de 10 s a 99 h y 59 min o continuo, señal acústica al final de cada ciclo de funcionamiento con opciones de melodía, sistema de refrigeración sin CFC, indicación de temperatura de muestras y refrigeración con el sistema en pausa (modelos refrigerados).

## Conformidad

- **Seguridad del producto:** EN 61010-1; EN 61010-2-020
- **CEM:** EN 61326-1

## Dimensiones

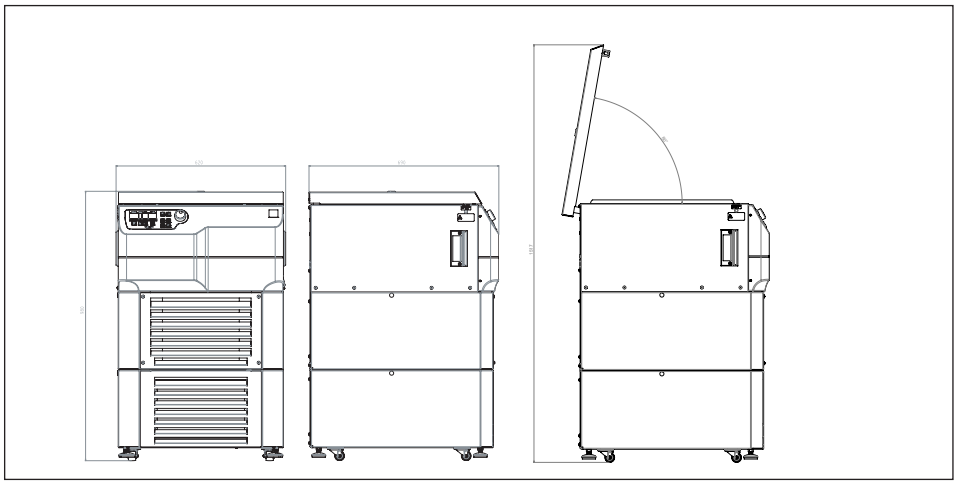

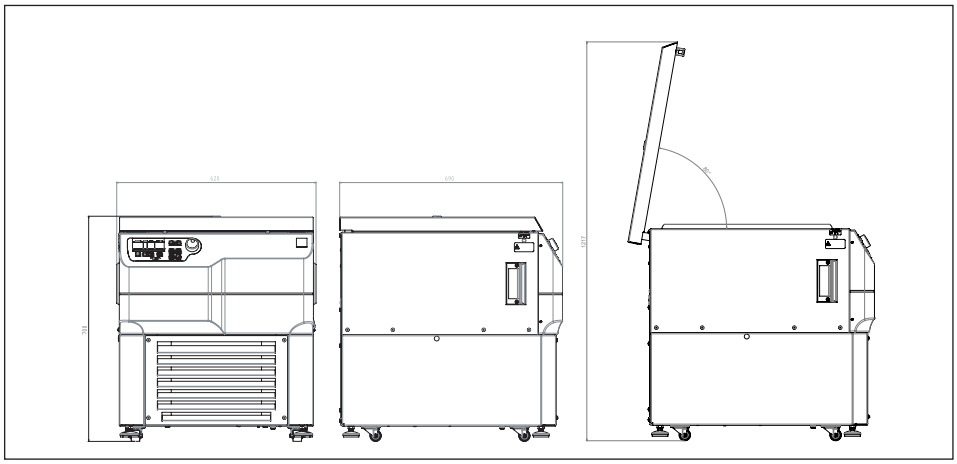

80776970_B 20250130 © Copyright OHAUS Corporation

**OHAUS Europe GmbH**

e-mail: ssc@ohaus.com
Tel: 0034 913 754 111
e-mail: tsc@ohaus.com
Tel: 0034 913 754 112

**www.ohaus.com**

*El sistema de gestión que rige la fabricación de este producto está certificado de acuerdo con la norma ISO 9001:2015.*

OHAUS®